Coupe-bordure électrique OLYMPIA^MC

GARANTIE

Bienvenue à l'avantage OLYMPIA^MC

La gamme entière d'appareils OLYMPIA^MC a été conçue et fabriquée selon des normes strictes pour vous assurer une performance sans souci. Comme pour tout équipement mécanique toutefois, le rendement optimal de votre appareil dépend de son entretien complet et de l'application appropriée de son mode d'emploi. Toute dérogation aux consignes d'entretien complet et continu annulera la garantie fournie par Resurfice Corp. sur le coupe-bordure électrique OLYMPIA^MC.

Acheteur : .....

Adresse : .....
.....
.....
.....

Modèle : .....

Numéro de série : .....

Date de livraison : .....

Les illustrations et l'information sur nos produits présentés dans ce manuel étaient à jour au moment de sa publication. Afin de poursuivre le développement de sa technologie, Resurfice Corp. se réserve le droit de changer ses designs, ses modèles et ses spécifications sans préavis et sans recours en raison de ces changements.

Les composantes de votre coupe-bordure électrique OLYMPIA^MC sont garanties contre tout défaut matériel et de fabrication par Resurfice Corp. pendant deux années complètes suivant la date de livraison.

Votre coupe-bordure électrique OLYMPIA^MC est muni d'un moteur Briggs & Stratton Etek^MC. Pour valider sa garantie, celui-ci doit faire l'objet d'un programme d'entretien continu tel que stipulé dans le manuel sur le moteur fourni avec le coupe-bordure électrique OLYMPIA^MC. Le chargeur est un Guest® Smart Charger 2621. Pour assurer l'utilisation sécuritaire et économique du coupe-bordure électrique OLYMPIA^MC et préserver la validité de la garantie offerte par Resurfice Corp., les consignes d'entretien et d'utilisation indiquées dans le présent manuel doivent être suivies à la lettre.

Toute réparation sous garantie doit d'abord être autorisée par Resurfice Corp. ou un concessionnaire autorisé.

Aucune garantie sur cet appareil autre que celle mentionnée ci-dessus ne sera honorée par Resurfice Corp.

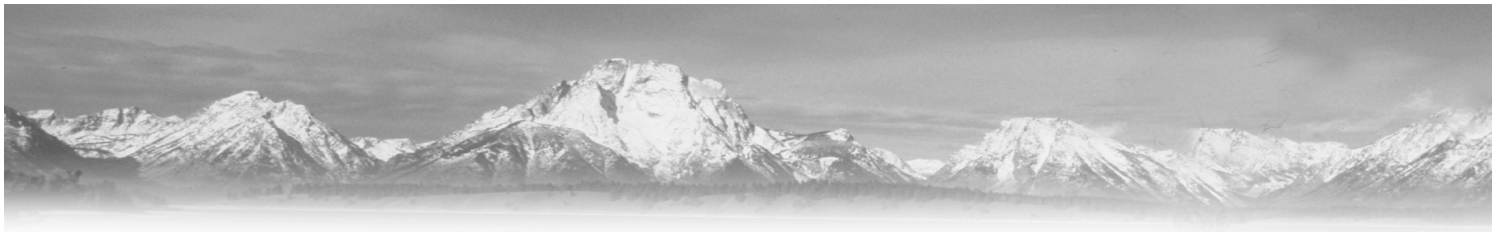

TABLE DES MATIÈRES

Pour une utilisation sécuritaire

Le coupe-bordure électrique OLYMPIA^{MC} ne doit être utilisé que par des personnes disposant de connaissances de base en matière de conduite et d'entretien d'appareils motorisés. Resurfice Corp. ne saura être tenue responsable en cas d'accident survenu à la suite de l'utilisation ou de l'entretien de l'appareil.

Les contextes d'utilisation varient beaucoup et Resurfice Corp. ne peut prévoir ces variations dans les contextes. Il est donc de la responsabilité de l'utilisateur de déterminer les réglages appropriés à son utilisation du coupe-bordure électrique OLYMPIA^{MC}.

Chaque coupe-bordure électrique OLYMPIA^{MC} est expédié équipé d'une variété de systèmes de sécurité. Afin de prévenir les accidents, tous les opérateurs et le personnel d'entretien appelés à manipuler l'appareil doivent lire attentivement les manuels fournis par Resurfice Corp., par Guest® et par Briggs & Stratton Etek™ avant de tenter d'utiliser et d'entretenir le coupe-bordure électrique OLYMPIA^{MC}.

Compte tenu du nombre de choses qu'on peut faire et de choses à ne pas faire lorsqu'on utilise un coupe-bordure électrique OLYMPIA^{MC}, il est impossible de tout couvrir dans le manuel du coupe-bordure électrique OLYMPIA^{MC}. Il vaut mieux présumer qu'une fonction est impossible ou inappropriée à moins que le manuel ne le mentionne spécifiquement.

Le manuel qui suit a été préparé pour le coupe-bordure électrique OLYMPIA^{MC}. Il comporte des information détaillées sur les sujets suivants :

1 - LIVRAISON
- Procédure d'installation du chargeur GUEST 1

2 - MODE D'EMPLOI
- Chargement des batteries 3
- Inspection et remplacement des couteaux 4
- Mode d'emploi du coupe-bordure 6
- Consignes d'entretien 6
- Mesures de sécurité / Chargeur 7

3 - LISTE DES PIÈCES 8

Veuillez vous servir de ce document lors de l'utilisation et de l'entretien de votre coupe-bordure électrique OLYMPIAMC. Partout dans le manuel, les informations fondamentales de sécurité sont clairement indiquées.

Toutes les précautions doivent être rigoureusement observées lorsque l'appareil est en marche, ou lorsqu'on procède à son entretien ou son remisage. L'omission de toute mesure de sécurité fondamentale peut entraîner des accidents où l'opérateur ou le personnel manipulant le coupe-bordure électrique OLYMPIA^{MC} peuvent être blessés gravement, ou encore causer des dommages importants à l'appareil. Tout personnel devant manipuler l'appareil doit lire attentivement et comprendre l'information fournie dans les pages qui suivent avant de tenter de manœuvrer le coupe-bordure électrique OLYMPIA^{MC} ou d'en effectuer l'entretien.

Livraison

Le coupe-bordure électrique OLYMPIA^{MC} est livré entièrement assemblé à l'exception des couteaux. Ceux-ci sont attachés à la poignée dans un sac de plastique. Veuillez appliquer les procédures de remplacement des couteaux pour les installer sur la plaque désignée à cette fin.

Vérification des pièces à la livraison

Le coupe-bordure électrique OLYMPIA^MC est livré entièrement assemblé, accompagné du chargeur de batterie à 3 sorties, 3 phases Guest®, modèle 2621.

À la réception de votre coupe-bordure électrique OLYMPIA^MC , installez le chargeur dans une aire ouverte, près d'une prise électrique directe, en suivant les instructions d'installation de chargeurs de batterie Guest.

Note de sécurité : Assurez-vous que le chargeur soit monté dans une aire ouverte, en plaçant les ailettes de refroidissement à la verticale pour optimiser la ventilation de la chaleur interne.

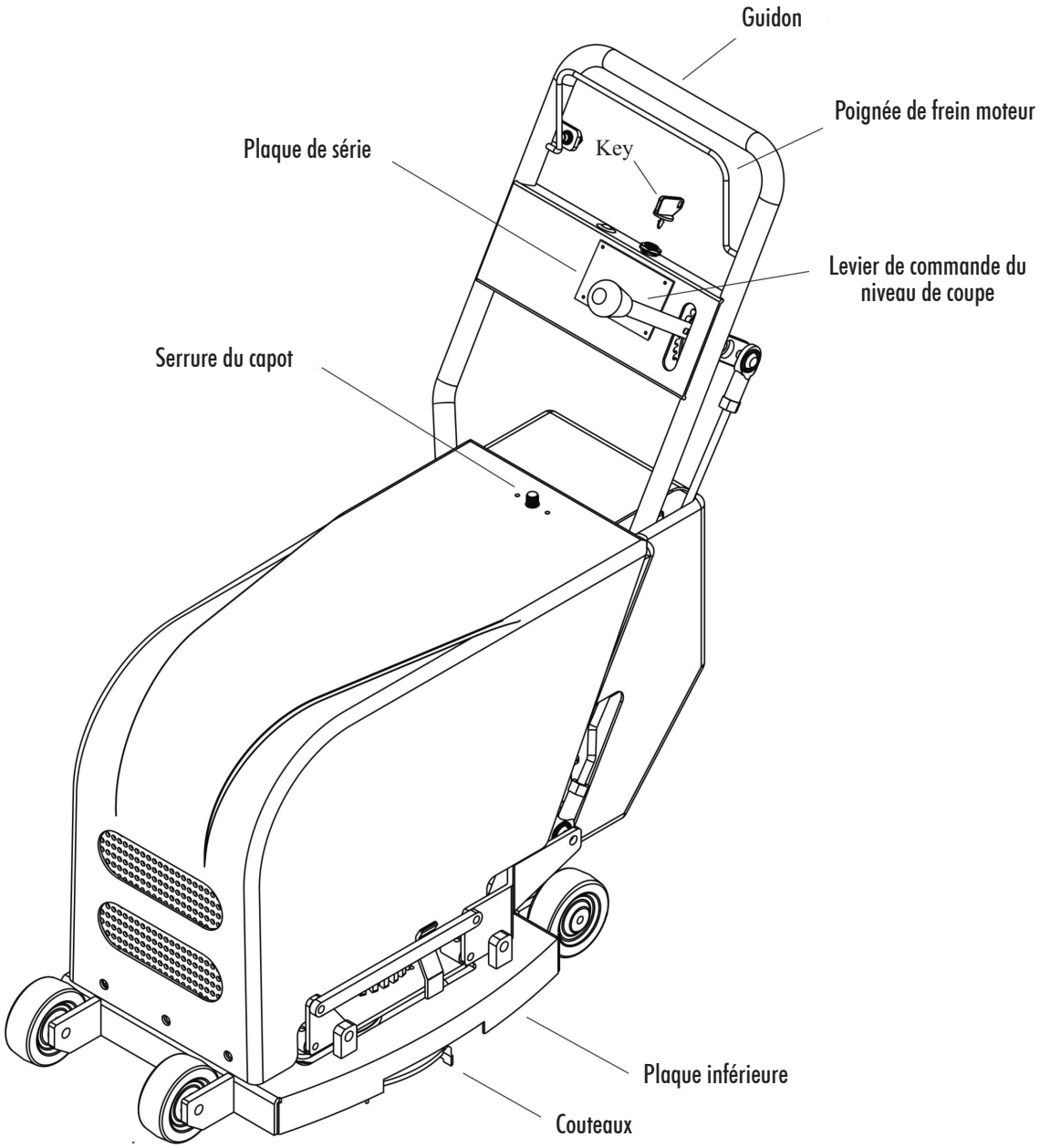

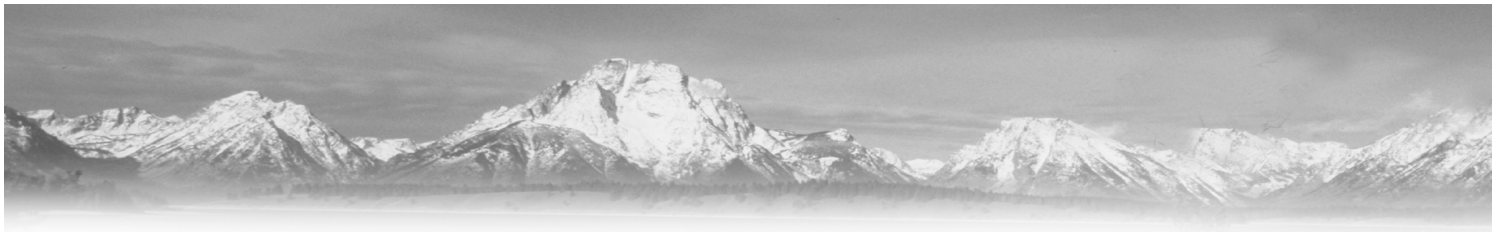

Installation GUEST® 2621

Les directives qui suivent doivent être suivies afin d'optimiser le rendement et la vie utile de votre chargeur.

1. Les chargeurs sont des produits électroniques conçus pour une conversion énergétique efficace; ils convertissent l'alimentation en courant alternatif en source isolée de courant continu à basse tension. De par sa nature, le processus génère une certaine chaleur et vous devez prévoir la dissipation appropriée de cette chaleur. Les appareils électroniques sont sensibles à la chaleur excessive et les températures extrêmes pourraient raccourcir la vie utile du chargeur.

2. L'unité de mesure de la puissance délivrée d'un chargeur est un watt, qui se calcule en multipliant la tension par le courant. Par exemple, un chargeur 10 ampères de 12 volts produira environ 120 watts (12 x 10). Si la chaleur excédentaire générée par le chargeur était de 10 % du wattage indiqué, elle serait équivalente à une ampoule de 12 watts. Dans un espace ouvert, cette chaleur ne cause aucun problème - mais dans une boîte fermée, ceci pourrait faire monter considérablement la température.

3. Les chargeurs Guest ® sont refroidis par convection. Ceci signifie que le chargeur génère de l'air chaud qui s'élève et est remplacé par de l'air frais. L'efficacité des chargeurs Guest® leur permet d'offrir un produit qui ne requiert pas de ventilateur activant sans cesse la circulation d'air au-dessus des composantes électroniques. Il est important d'installer le chargeur dans une aire permettant une bonne circulation d'air. Rappelez-vous que les chargeurs Guest® s'autoprotégeront dans des températures extrêmes en réduisant leur ampérage. Une installation appropriée assurera leur efficacité optimale.

   Guest® propose diverses configurations et boîtiers. Les informations suivantes s'appliquent à tous les modèles.
   a) Veillez à installer le chargeur avec les ailettes à la verticale, de façon à ce qu'elles forment une petite cheminée ou colonne d'air servant à tirer la chaleur interne. Rappelez-vous que la chaleur affectera l'efficacité et la longévité de votre chargeur.
   b) Guest® recommande de ne pas installer le chargeur avec les ailettes de refroidissement à l'horizontale.
   c) Gardez la surface supérieure du chargeur à au moins 4 po du plafond de tout compartiment et la surface inférieure du chargeur à au moins 6 po du sol afin de permettre à l'air de circuler tout autour de l'appareil pour le refroidir.
   Un panneau de montage en bois, en métal ou en plastique épais devrait être utilisé si les chargeurs sont montés sur une cloison isolée.

4. Espace d'installation : Plus l'espace est grand, plus le refroidissement sera efficace. Installez le chargeur dans une aire de grande dimension lorsque possible.

Chargement de la batterie

Le coupe-bordure électrique OLYMPIA^MC se recharge à l'aide d'un chargeur « intelligent » Guest® modèle 2621. Celui-ci évalue d'abord le niveau de charge dans chacune des trois batteries du coupe-bordure électrique OLYMPIA^MC. L'une d'elles est alors chargée à 10 ampères et les deux autres sont chargées à 5 ampères. Ainsi, une batterie se chargera plus vite que les autres. Lorsque les niveaux de charge appropriés seront atteints, le cycle de chargement de la batterie passera automatiquement en charge d'entretien pour maintenir la charge optimale de la batterie.

Le système à trois étapes du coupe-bordure électrique OLYMPIA^MC est conçu pour être sécuritaire et tous les opérateurs doivent se conformer aux directives de recharge sécuritaire qui suivent :

Étape 1 : S'assurer que le chargeur GUEST soit débranché de la source d'alimentation principale ou que l'interrupteur de courant soit en position arrêt.

Étape 2 : Retirer la clé de démarrage du coupe-bordure électrique OLYMPIA^MC

Étape 3 : Brancher le chargeur au coupe-bordure électrique OLYMPIA^MC, puis brancher le chargeur à la source d'alimentation directe.

Note de sécurité : Assurez-vous toujours de brancher le chargeur au coupe-bordure électrique OLYMPIA^MC avant de le brancher à la source d'alimentation directe.

Précautions à prendre avant de recharger

Protection contre la surcharge

Si un court-circuit ou une surcharge (demande excessive) survient dans le circuit à faible tension connecté à ce chargeur, celui-ci réduira son voltage pour éviter tout dommage. Le modèle 2621 de GUEST comporte un dispositif électronique limiteur de courant. Lorsqu'un court-circuit survient, le témoin DEL rouge du panneau avant s'allume. La surcharge ou le court-circuit doit être éliminé pour que le chargeur se remette en fonction. Le tableau qui suit décrit comment les deux témoins lumineux du chargeur indiquent l'état de la charge de vos batteries.

TÉMOINS	ÉTAT
Rouge allumé Vert éteint	Lorsque le témoin rouge est allumé, il indique que les batteries sont déchargées et que le chargeur fonctionne à plein régime (Étape 1). Ce taux de charge est de 10 ampères et deux 5 ampères pour chaque sortie de démarrage.
Rouge allumé Vert allumé	Lorsque les deux témoins sont allumés, le chargeur est en mode « absorption » entre 9 et 3 ampères (Étape 2). Ce mode de charge remplit graduellement les batteries et réduit la production de sulfates dommageables. Pendant que les deux témoins sont allumés, le voltage mesuré (chargeur en marche) devrait être d'environ 14 volts. Si les deux voyants demeurent allumés pendant plus de 48 heures, vous référer à la page de dépannage à la fin du manuel GUEST.
Rouge éteint Vert allumé	Lorsque le témoin vert est allumé, la charge est en mode « entretien » à un courant de moins de 2 ampères (Étape 3). Votre batterie est maintenant chargée à 90 % et prête à l'utilisation. Ce courant de charge lente décroîtra graduellement jusqu'à 0,1 ampères au cours de la journée qui suivra jusqu'à ce que la batterie soit chargée à 100 %. Les batteries seront ensuite gardées à pleine capacité sans surcharger. Le voltage de la batterie est maintenu à 13,3 VCC. Si le voyant vert demeure allumé même lorsque vous savez que la charge est basse, vous référer à la page de dépannage à la fin du manuel GUEST.

Entretien de votre coupe-bordure électrique OLYMPIA^MC: Nettoyez périodiquement toutes les bornes des batteries à l'aide de bicarbonate de soude et resserrez toutes les connexions. Aucun autre entretien n'est requis.

Cycles des batteries

Les batteries plomb-acide scellées au gel du coupe-bordure électrique OLYMPIA^MC sont cotées à 1600 cycles. Chaque fois que le coupe-bordure électrique OLYMPIA^MC est branché au chargeur GUEST, il s'agit d'un cycle. Une charge complète des batteries fournit environ 40 à 60 minutes de temps d'utilisation, selon le niveau de coupe que vous effectuez. Si vous coupez la bordure de la glace une fois par jour, la procédure entière devrait nécessiter seulement 15 minutes. Ce qui signifie que pour obtenir la durée de vie maximale de vos batteries, vous devriez les recharger à tous les trois ou quatre jours.

Note de sécurité : Lorsque vous êtes prêt à couper la bordure de la glace, assurez-vous de débrancher la source d'alimentation directe du chargeur et ensuite de débrancher le chargeur du coupe-bordure électrique OLYMPIA^MC.

Installation des couteaux

Avant d'utiliser votre coupe-bordure électrique OLYMPIA^MC, vous devez d'abord inspecter les lames pour vous assurer qu'elles sont intactes et fixées solidement à leur plaque de montage.

Note de sécurité : Avant d'inspecter les couteaux, assurez-vous d'enfiler des gants protecteurs.

1. Pour vérifier les couteaux: Retirer d'abord la dé de démarrage.
2. Puis, pencher le coupe-bordure électrique OLYMPIA^MC vers l'arrière pour l'appuyer sur la paroi inclinée. Contrairement aux autres coupe-bordures sur le marché, les batteries du coupe-bordure électrique OLYMPIA^MC sont remplies de gel et scellées, ce qui vous permet de le pencher dans tous les angles. Toutefois, le coupe-bordure électrique OLYMPIA^MC est conçu pour soutenir l'unité sans danger lorsque le guidon est poussé vers le bas, inclinant l'unité sur son dos.
3. Faire tourner la plaque de montage des couteaux et effectuer une inspection visuelle de chacune des pointes de lame pour vous assurer qu'elles soient intactes, tranchantes et solidement fixées à leur plaque de montage. Si un couteau est endommagé, le coupe-bordure électrique OLYMPIAMC vibrera et vous obtiendrez une finition inégale de la glace. Qui plus est, un couteau endommagé ou mal fixé pourrait se détacher de la plaque de montage et causer de graves blessures ou dommages.

Note de sécurité : La plupart du temps, les couteaux sont endommagés en frappant des vis ressortant de la bande ou par le seuil d'accès à la patinoire.

4. Lorsqu'un couteau doit être remplacé, desserrer d'abord les quatre boulons qui retiennent la plaque.
5. Sur une surface de travail, desserrer les deux boulons retenant le couteau à la plaque. Retirer le couteau endommagé et le remplacer avec un nouveau couteau, en s'assurant de le positionner correctement sur la plaque avant de resserrer les boulons à un maximum de 11 pieds-livres d'effort de serrage.
6. À l'aide d'une règle placée le long de l'ouverture du côté de coupe du coupe-bordure, ajuster les couteaux vers l'intérieur ou l'extérieur le long des guides encochés jusqu'à ce qu'ils soient à 1/16 à 1/8 po (1,6 mm à 3,2 mm) de la règle. Resserrer à la main et vérifier l'espace de dégagement.

Le positionnement du couteau au-delà du boitier du garde-lame provoquera des dommages au couteau et aux panneaux.

Pour préserver un coupe uniforme, s'assurer que les couteaux soient à égale distance du bord extérieur du boitier du garde-lame.

Pour vous en assurer, mesurer un couteau intact existant pour obtenir la distance appropriée et ajuster le nouveau couteau en conséquence.

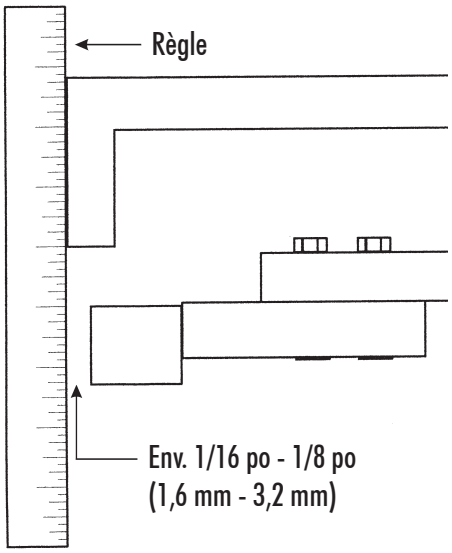

7. Nous recommandons d'alterner la position des huit couteaux sur la plaque de support en décalant un couteau sur deux en le glissant vers l'arrière de la rainure. Les couteaux ainsi décalés se positionnent correctement en mesurant de l'extrémité extérieure du boîtier du garde-lame à la pointe du couteau. La distance devrait être de 1/16 po à 1/8 po.

Lorsque les couteaux sont inspectés et remplacés si nécessaire, rattacher la plaque de support à l'aide des quatre boulons, en vous assurant de les resserrer à un effort de serrage maximal de 11 pieds-livres pour les boulons grade 8.

Note de sécurité : Assurez-vous de ne pas trop serrer les boulons de fixation du couteau. Ceci pourrait briser le couteau et celui-ci pourrait être éjecté du coupe-bordure. Compte tenu de la vitesse à laquelle la plaque tourne, ceci pourrait s'avérer extrêmement dangereux.

Procédure de coupe

Une fois que le coupe-bordure électrique OLYMPIA^MC est chargé, les couteaux inspectés et remplacés si nécessaire, vous êtes prêt à procéder à la coupe de la glace.

La sécurité d'abord : Avant de mettre pied sur la glace, assurez-vous de porter des bottes à embout d'acier, des lunettes de sécurité et des couvre-chaussures avec crampons pour vous donner la traction voulue sur la glace.

Le coupe-bordure électrique OLYMPIA^MC est conçu pour retirer l'accumulation de glace autour des bandes et niveler la surface de la patinoire. L'accumulation de glace s'étend de la bande à la surface de la glace. Pour niveler la glace de façon appropriée, nous recommandons la procédure suivante :

1. Pousser le coupe-bordure OLYMPIA^MC sur la glace. Fermer soigneusement la porte de la patinoire et s'assurer que toutes les autres portes soient fermées et verrouillées.

2. Faire le tour de la patinoire entière en examinant la bande pour y déceler toute vis protubérante ou matériel encastré dans la glace ou la bande et les retirer. Ceci préviendra tout dommage au coupe-bordure, à la bande et surtout à l'opérateur.

3. Une fois l'inspection complétée, faire un second tour de la patinoire afin d'examiner la surface de la glace pour trouver tous les points surélevés. À l'aide d'un stylo feutre, marquer le début d'un point surélevé d'une ligne et tracer une flèche sur la longueur de la bosse. Au bout de celle-ci, tracer une autre ligne et une flèche dans la direction opposée. Ceci indiquera clairement la région nécessitant une coupe localisée.

4. S'assurer que les couteaux soient complètement relevés et démarrer le coupe-bordure électrique OLYMPIA^MC, serrer le barre de départ sur le guidon et pousser le coupe-bordure vers l'avant jusqu'au premier point marqué.

Il est très important de garder le coupe-bordure en mouvement tout au long du processus de coupe.

5. Lorsque le coupe-bordure est placé le long de la bande et qu'il arrive à la première flèche, abaisser les couteaux en poussant sur le bouton de verrouillage sur le levier de commande de la hauteur des couteaux, puis abaisser la plaque de support des couteaux en poussant le levier vers le bas. Les couteaux commenceront à couper la bosse et à retirer la glace. En arrivant à la fin de la bosse, pousser le bouton de commande sur le dessus du levier de commande de hauteur des couteaux et le soulever pour élever les couteaux au-dessus de la surface de la glace. Répéter le processus jusqu'à ce que toutes les bosses soient éliminées.

6. Après avoir retiré tous les points surélevés, faire une second tour de patinoire en passant le coupe-bordure le long de la bande avec les couteaux en mouvement en position élevée. Continuer d'avancer et pousser le levier de commande de hauteur des couteaux jusqu'à ce que ceux-ci coupent une fine couche de glace. En gardant ce niveau de coupe, faire le tour complet de la patinoire.

Note de sécurité : NE JAMAIS déplacer le coupe-bordure électrique OLYMPIA^MC vers l'arrière lorsque les couteaux sont en mouvement ni tenter de couper en reculant.

7. Une fois le circuit complet terminé, relever le dispositif de coupe à sa position élevée, relâcher la poignée de frein moteur. Quitter la surface de la patinoire et ranger le coupe-bordure électrique OLYMPIAMC dans une aire de rangement appropriée, près de son chargeur.

Note de sécurité : Toujours relâcher la barre de sécurité avant de couper le moteur. Le fait de tourner la clé de démarrage à la position arrêt pendant que la barre de sécurité est engagée peut causer de graves dommages au coupe-bordure électrique OLYMPIA^MC.

Un coupe-bordure électrique OLYMPIA^MC chargé à bloc peut compléter trois à quatre séances de coupe sous des conditions normales d'accumulation de glace dans un contexte de coupe quotidienne.

Le moteur Briggs & Stratton Etek^MC du coupe-bordure électrique OLYMPIA^MC comporte une configuration de sécurité préprogrammée qui coupe le moteur si celui-ci est forcé ou s'il surchauffe. Dans un tel cas, tourner simplement la clé en position arrêt et attendre que le moteur refroidisse. Une fois refroidi, le moteur Briggs & Stratton Etek peut être redémarré selon la procédure normale.

Caractéristique de sécurité du moteur électrique

Note de sécurité : S'assurer de retirer la clé de démarrage avant de procéder à toute inspection ou séance d'entretien du coupe-bordure électrique OLYMPIA^MC. Il s'agit de la meilleure mesure de sécurité à appliquer pour éviter tout accident.

Pour ouvrir le coupe-bordure OLYMPIAMC, tourner la serrure du capot dans le sens contraire des aiguilles d'une montre. Vous remarquerez les trois batteries connectées les unes aux autres et retenues par un harnais de sécurité.

Chaque batterie est munie de son propre fusible lié au circuit de charge par le fil conducteur du harnais.

Procédure d'entretien

DANGER : Le fusible de 100 ampères situé sur le devant du coupe-bordure électrique OLYMPIA^MC est chaud. Ne pas y toucher. Lors de travaux d'entretien sur le coupe-bordure électrique OLYMPIA^MC, éviter de porter des bagues, bracelets ou montres pouvant générer un arc électrique et causer de graves blessures.

S'il faut retirer le fusible de 100 ampères, s'assurer que le groupe de batteries soit débranché en dégageant le terminal positif (fil rouge) du devant de la batterie avant de toucher le fusible de 100 ampères. Ne pas replacer le terminal positif avant d'avoir remplacé le fusible 100 ampères.

Risque de gaz explosifs ! Le travail à proximité de batteries plomb-acide scellées au gel est dangereux. Les batteries génèrent des gaz explosifs en cours d'utilisation normale. Il est donc primordial de suivre ces directives à la lettre.

DIRECTIVES DE SECURITE IMPORTANTES CONCERNANT LE CHARGEUR

Veuillez appliquer les précautions suivantes lors de l'installation ou de travail avec le chargeur.

1. Assurez-vous de la présence d'une autre personne à portée de voix lorsque vous travaillez près de batteries plomb-acide scellées au gel de façon à pouvoir obtenir de l'aide si nécessaire.
2. Ayez toujours de l'eau fraîche et du savon à portée de main au cas où l'acide de la batterie entrerait en contact avec votre peau, vos vêtements ou vos yeux.
3. Portez des verres protecteurs ainsi que des vêtements de protection. Évitez de toucher à vos yeux pendant que vous travaillez avec des batteries.
4. Si l'acide de la batterie entre en contact avec votre peau ou vos vêtements, lavez-les immédiatement avec de l'eau et du savon. Si l'acide est dans votre œil, irriguez-le à l'eau froide du robinet pendant au moins 10 minutes et consultez un médecin.
5. Ne jamais fumer ni exposer une flamme à proximité de la batterie.
6. Ne pas laisser tomber d'outil de métal sur la batterie. Ceci pourrait produire une étincelle, court-circuiter la batterie et pourrait causer une explosion.
7. Retirez tout item personnel en métal tels bagues, bracelets, colliers et montres lorsque vous travaillez près d'une batterie plomb-acide. Une batterie peut produire des courants de courts-circuits assez élevés pour souder une bague ou autres et causer de graves brûlures.

Note de sécurité : Si après avoir chargé les batteries le pouvoir de rendement vous semble faible, faites vérifier les batteries par un technicien qualifié.

Levier de commande

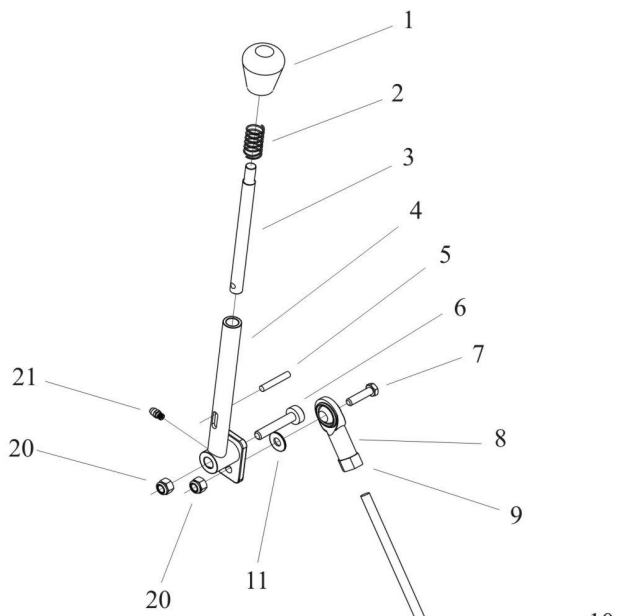

Réf.	Pièce	Description	No OEM
1	55-520	Bouton du levier de niveau de coupe	
2	10-120	Ressort de changement de vitesse	C18291600318
3	55-5100	Tige de niveau de coupe	
4	55-5110	Levier de niveau de coupe	
5	49-37800	Goupille fendue 1/4 x 1 1/2	
6	50-51925	Axe 1/2 x 1 1/4	Boulon à épaule ment 1/2 x 1 1/4
7	49-30550	Boulon à tête hexagonale 3/8 x 1 1/4	3/8 - 16 x 1 1/4
8	25-51855	Embout de la tige	VCW6
9	49-33600	Écrou hexagonal 3/8-24	
10	55-25330	Tige de réglage de niveau de coupe	
11	49-36250	Rondelle plate 3/8	
12	49-33235	Contre-écrou hexagonal 5/16-18	
13	49-30050	Boulon à épaulement 3/8 x 3/8	
14	55-3210	Tringle de connexion du support de moteur	
15	49-33555	Contre-écrou hexagonal 3/8-16	
16	49-19025	Raccord de graissage 1/4-28 45°	1636
17	55-3150	Réglage de niveau de coupe avant - support de moteur	
18	55-25310	Support de moteur	
19	55-3200	Réglage de niveau de coupe arrière - support de moteur	
20	49-33500	Écrou de blocage - nylon 3/8-16	
21	49-19035	Raccord de graissage 1/4-28 droit	

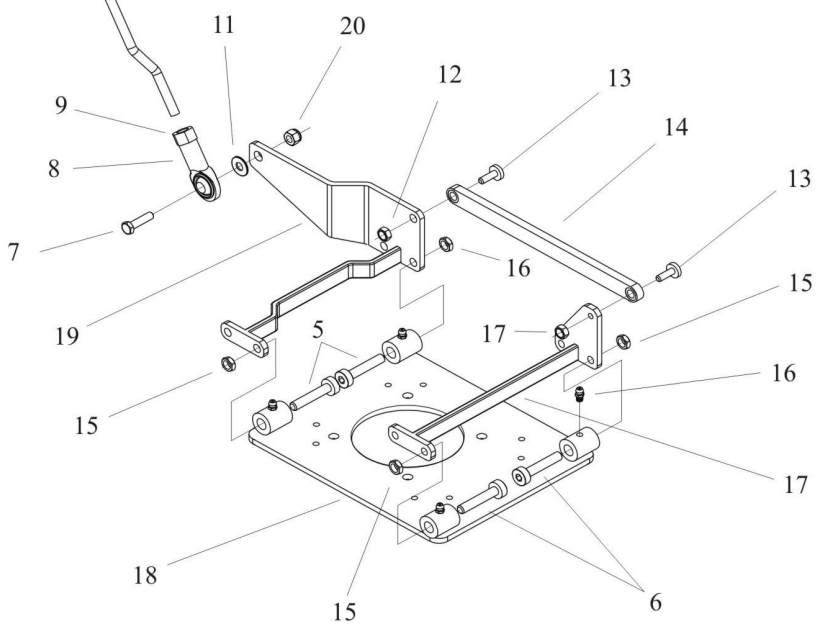

Guidon

Réf.	Pièce	Description	No OEM
1	55-25450	Barre marche/arrêt	
2	55-25400	Guidon	
3	49-30500	Boulon à tête hexagonale 3/8 x 1 1/4	3/8 - 16 x 1
4	49-33555	Contre-écrou hexagonal 3/8-16	
5	55-1050	Boulon pivot du support de moteur	boulon à épaulement 1/2 x 1/2
6	49-33200	Écrou de blocage - nylon 1/4-20	
7	35-23860	Rondelle du moyeu inférieur	
8	55-25070	Bouton de sécurité	OTT P1-62122
9	50-53015	Lampe témoin de la soupape	Fil PL-20-GC 2
10	49-30230	Boulon à tête hexagonale 1/4 x 1	1/4-20 x 1
11	55-25042	Plaque de montage du contrôleur	
12	55-25040	Contrôleur de moteur	SRE-MC 248-11
13	49-30200	Vis à tête hexagonale à calotte	1/4-20 x 3/4
14	49-36100	Rondelle plate, trou 1/4	Rondelle plate 3/16 - Zinc
15	50-53250	Interrupteur à clé	95614
16	49-33500	Écrou de blocage - nylon 3/8-16	

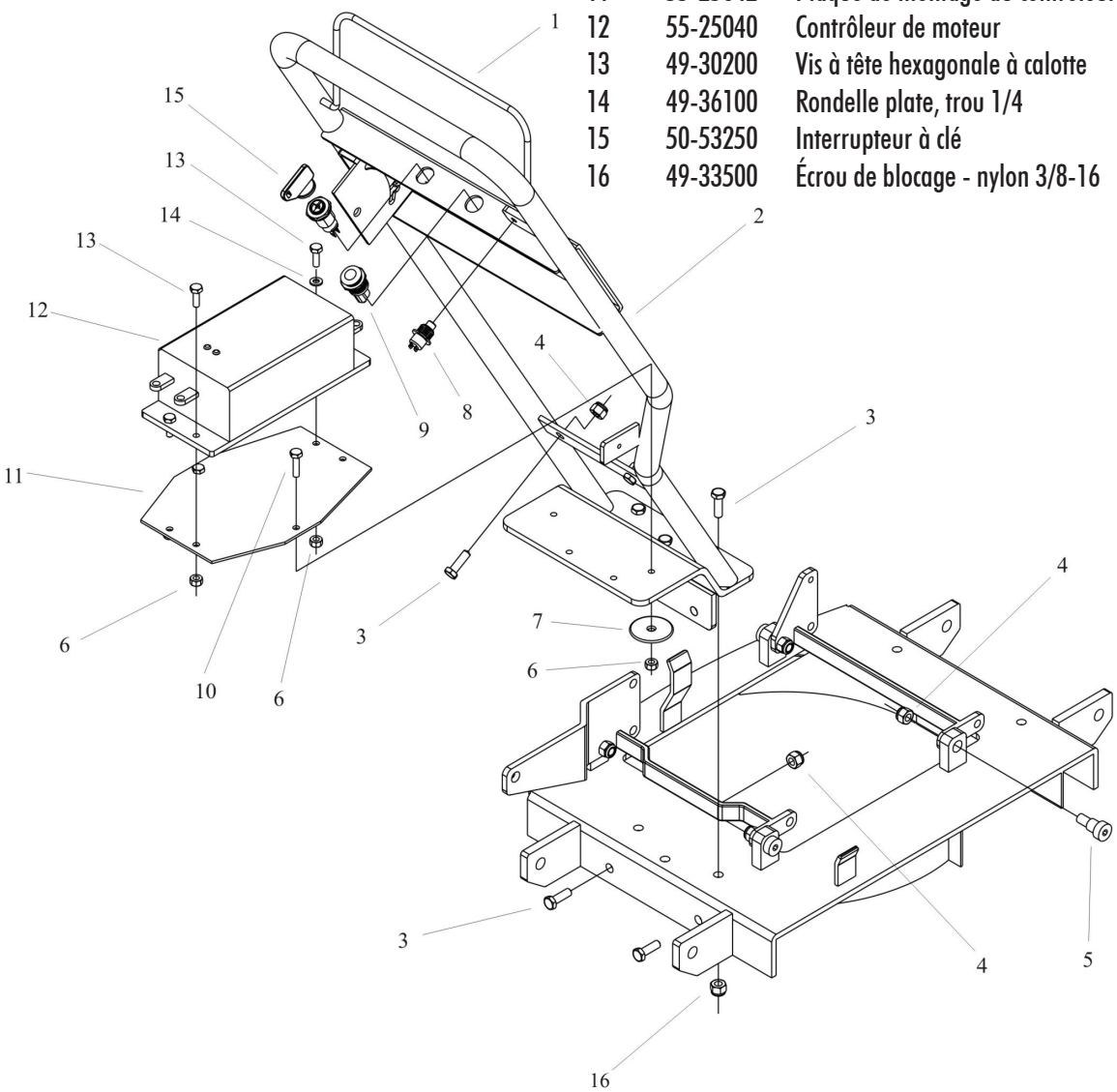

Panneaux et Chariot

Réf.	Pièce	Description	No OEM
1	49-33130	Écrou de blocage - nylon 10-32 S/S	NS11S1
2	46-9600	Loquet du capot	Loquet à ressort M099957-10-201-10
3	49-30134	Douille à tête ronde 10-32 x 1/2 S/S	
4	49-36045	Rondelle ronde en nylon #10	WF194375032NY.194X.375X.032
5	55-25010	Capot du coupe-bordure électrique	
6	49-36140	Rondelle ronde en nylon 1/4	WF257500032NY.257X.500X.032
7	49-30233	Douille à tête ronde 1/4-20X1 S/S	CSB1416S1
8	49-30550	Boulon à tête hexagonale 3/8 x 1 1/4	3/8-16 x 1 1/4
9	55-25015	Charnière du capot du coupe-bordure électrique	
10	49-33213	Écrou-douille 1/4-20	NWEL1418
11	49-33500	Écrou de blocage - nylon 3/8-16	
12	49-33075	Écrou-douille 10-32	NWELL111910-32X.015-.192
13	55-25085	Connecteur de batteries Rec.70084	CPR70084
14	49-30135	Douille à tête ronde 10-32x3/4 S/S	CSB1112S1
15	55-25020	Couvercle des batteries du coupe-bordure	

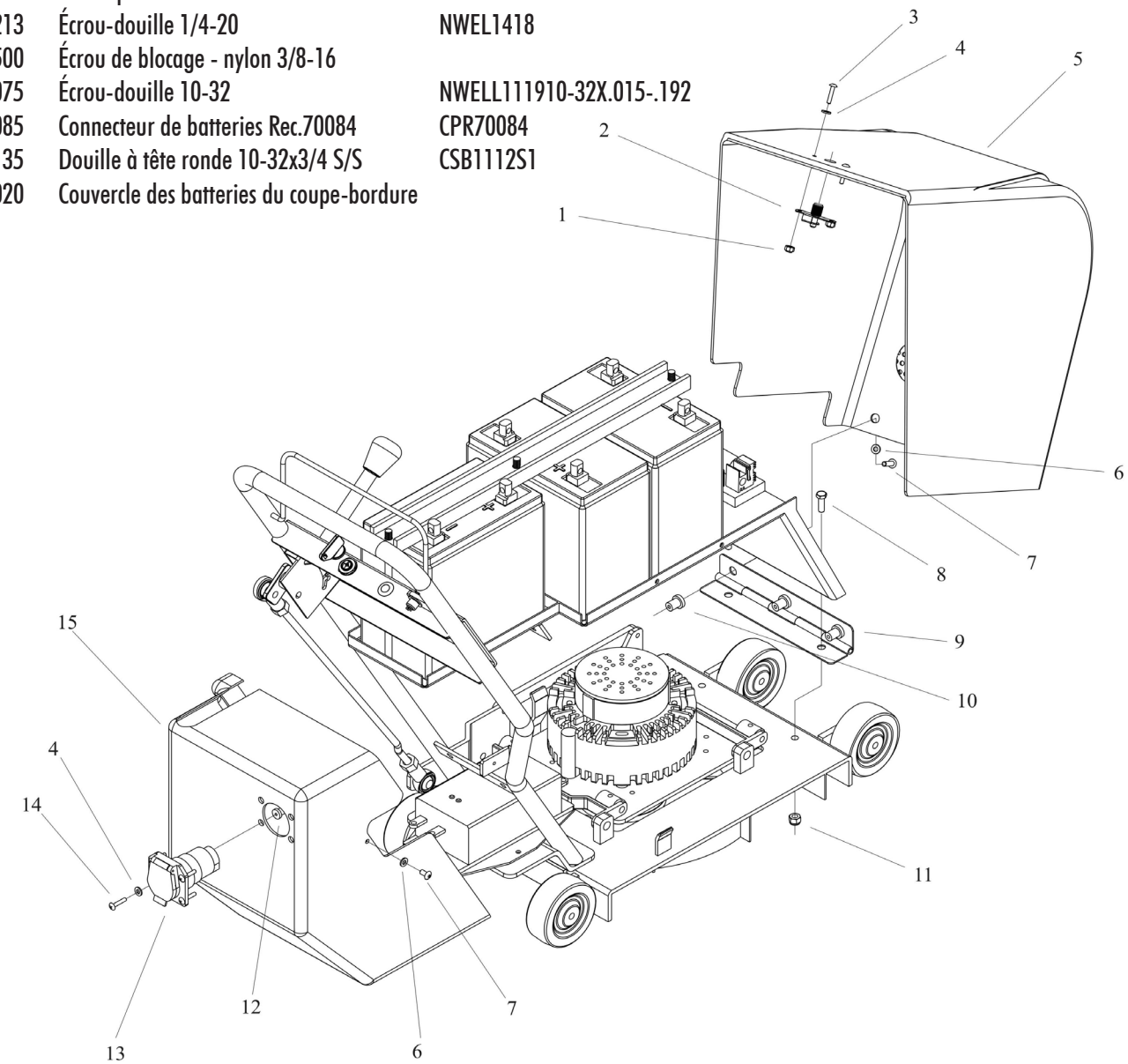

Châssis

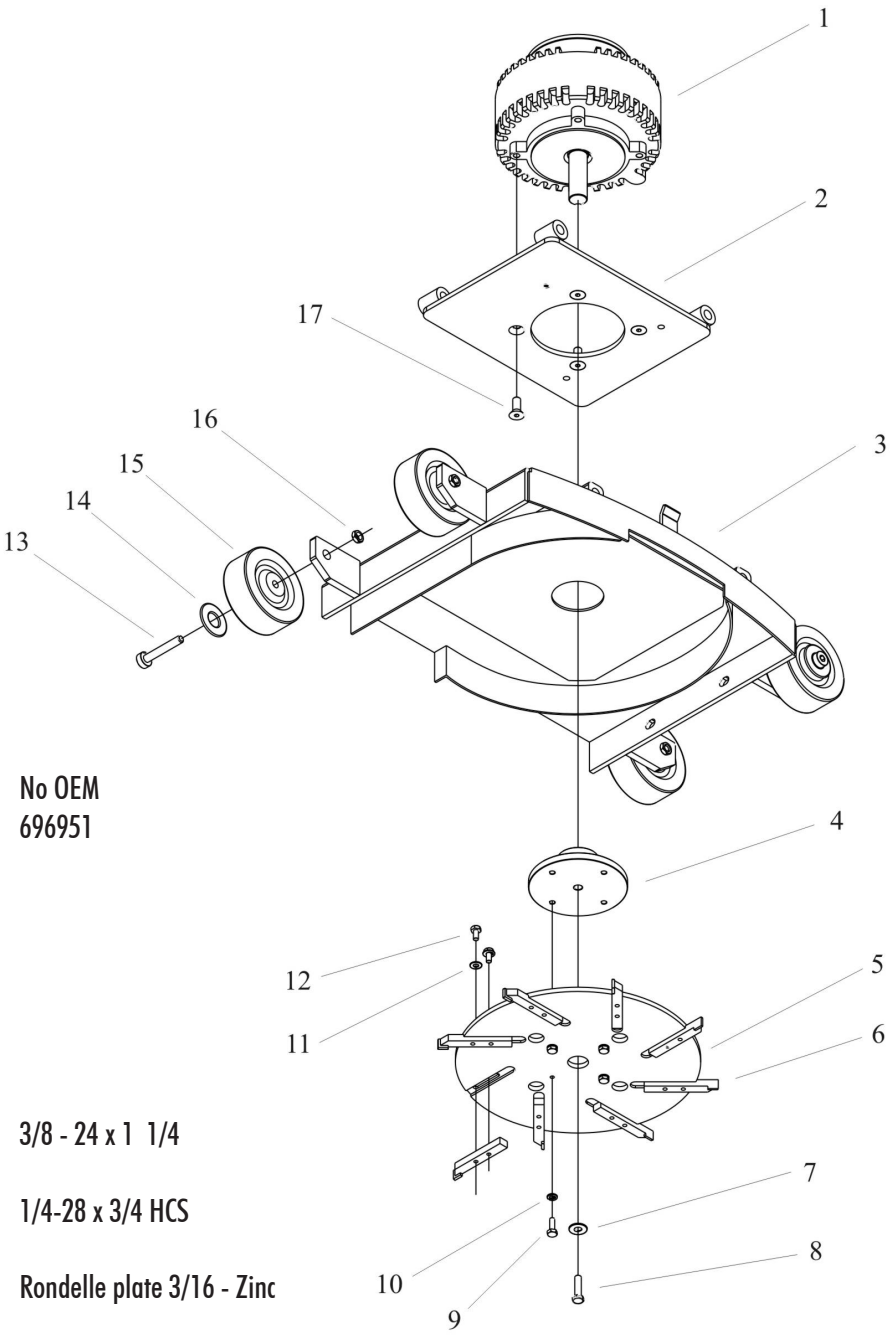

Réf.	Pièce	Description	No OEM
1	55-25005	Moteur électrique	696951
2	55-25310	Plaque de support du moteur	
3	55-25300	Base	
4	55-25350	Moyeu inférieur	
5	55-25355	Plaque inférieure	
6	50-51760	Couteau du coupe-bordure	
7	49-36250	Rondelle plate 3/8	
8	49-30560	Boulon à tête hexagonale 3/8 x 1 1/4	3/8 - 24 x 1 1/4
9	49-30205	Boulon à tête hexagonale 1/4 x 3/4	1/4-28 x 3/4 HCS
10	49-36170	Rondelle de blocage 1/4	
11	49-36100	Rondelle plate, trou 1/4	Rondelle plate 3/16 - Zinc
12	49-30152	Boulon à tête hexagonale 1/4 x 1/2 GR8	CH81408
13	50-51930	Axe arrière	Boulon à épaulement 1/2 x 1 3/4
14	55-1010	Rondelle de roue	18.8 S/S Série mince 1/2 BS
15	55-1000	Roue de caoutchouc 4 po	RED100PU14
16	49-33555	Contre-écrou hexagonal 3/8-16	
17	49-30530	Vis à tête creuse 3/8 x 1	3/8-16x1

Support de batteries

Réf.	Pièce	Description	No OEM
1	49-33500	Écrou de blocage - nylon 3/8-16	
2	49-36250	Rondelle plate 3/8	
3	55-25095	Coulisse de retenue des batteries 22 po	R-13858
4	55-25000	Batterie du coupe-bordure	SLA12-55
5	55-25045	Relais-contacteur de la batterie	SRE-CT-SW80B-60
6	49-30110	Douille RD M/S 10/24 x 1/2	
7	55-25055	Fusible 100 ampères de la batterie	LIP-100SP
8	55-25050	Bloc-fusible 100A de la batterie	LJ60100-1C
9	49-33115	Écrou de blocage - nylon 10-24	écrou de blocage à insert de nylon 10-24
10	55-25100	Support de batteries du coupe-bordure	
11	49-30550	Boulon à tête hexagonale 3/8 x 1 1/4	3/8-16 x 1 1/4
12	49-38290	Vis à tête hexagonale à calotte M4 x 8	9338MO408
13	37-198	Collier isolé 3/8 po	35030
14	49-30150	Boulon à tête hexagonale 1/4 x 1/2	1/4-20 x 1/2
15	49-33200	Écrou de blocage-nylon 1/4 - 20	

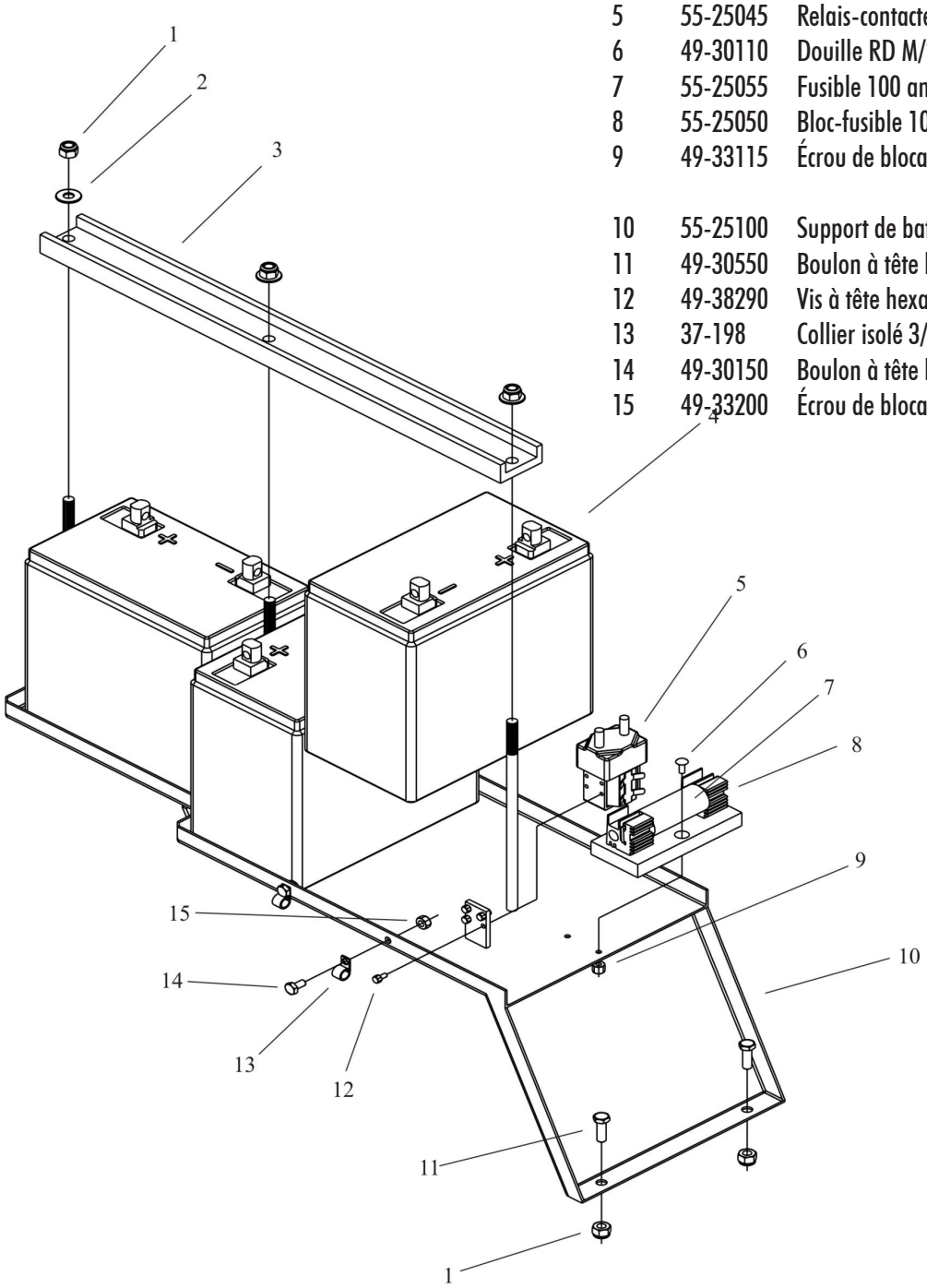

Système électrique

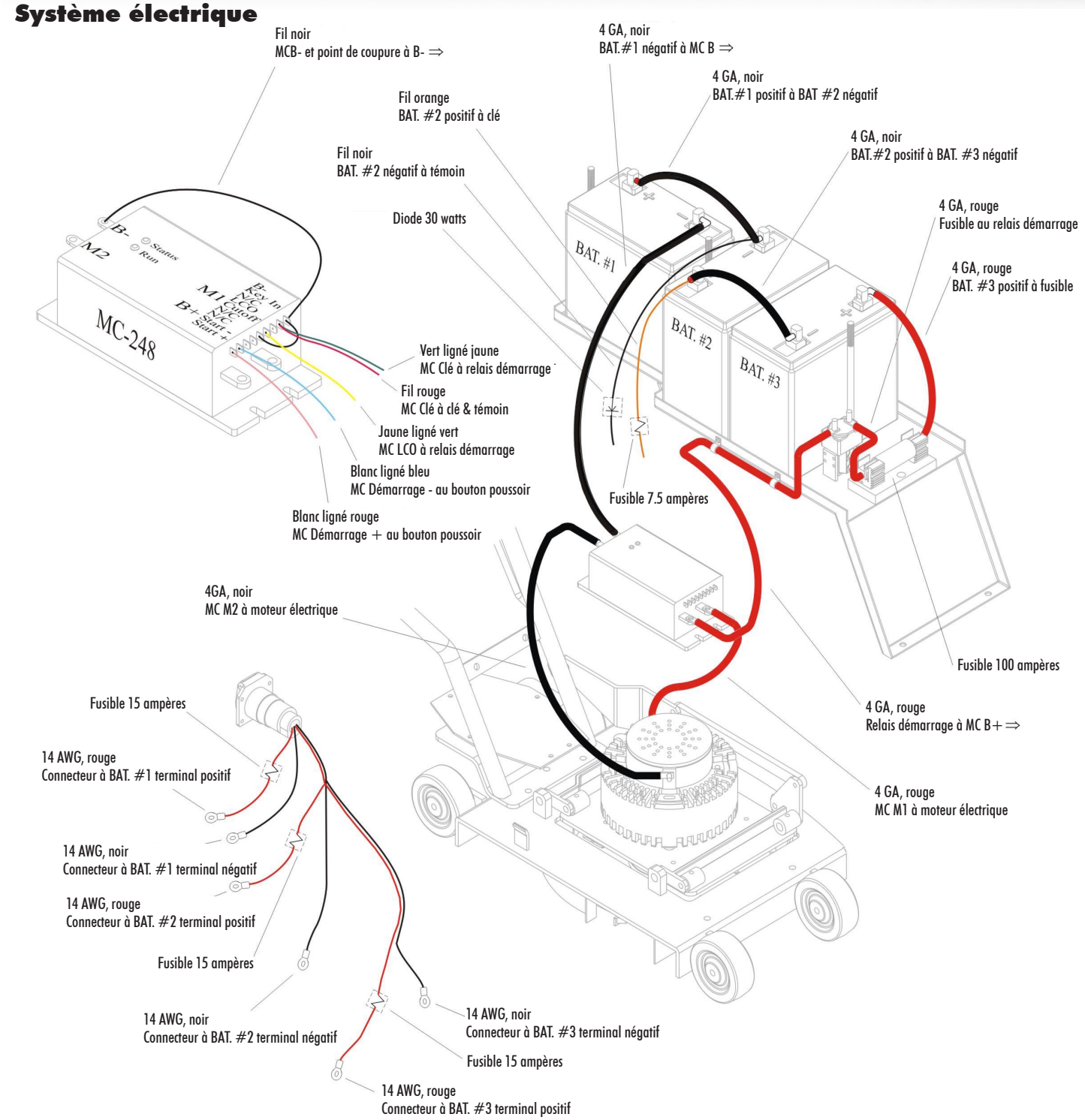

NOTE :
- LES FILS ROUGES SONT TOUJOURS POSITIFS
- LES FILS NOIRS SONT TOUJOURS NÉGATIFS

MISE EN GARDE : Une installation inversée causera des dommages et possiblement des blessures.

Journal d'entretien

Pour conserver un registre permanent du programme d'entretien de votre nouvel appareil OLYMPIA[MC], utilisez le journal suivant pour noter toutes les tâches d'entretien effectuées.

Vous pouvez copier ce formulaire au besoin.

Date	Heures d'utilisation	Entretien effectué